PIANTA DI RIFERIMENTO scala 1:100

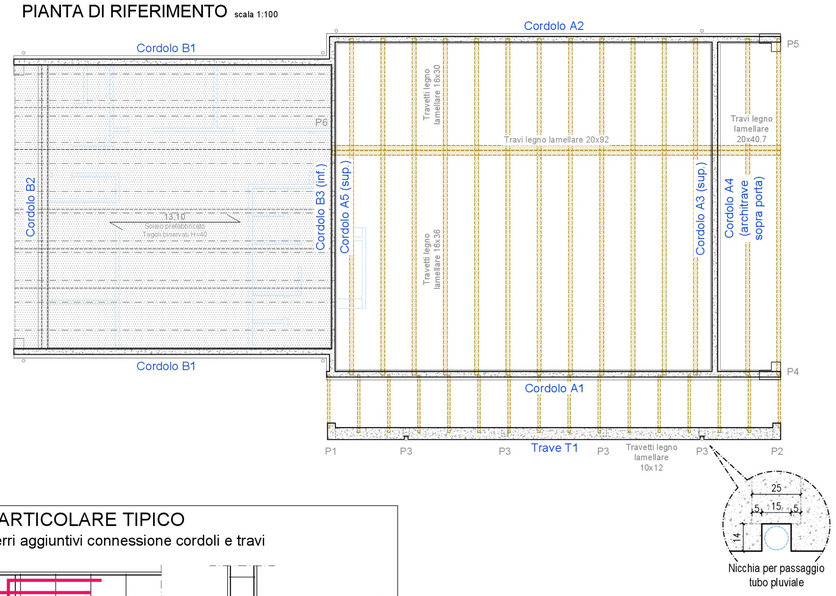

PARTICOLARE TIPICO

Ferri aggiuntivi connessione cordoli e travi

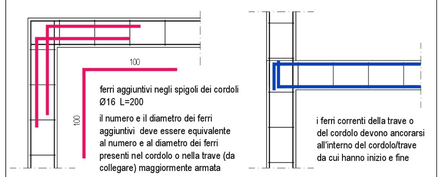

NOTA:

I CORDOLI E LE TRAVI DEVONO ESSERE TUTTI COLLEGATI TRA LORO MEDIANTE ARMATURE COMPENETRANTI E ARMATURE AGGIUNTIVE COME SOPRA SCHEMATICAMENTE RAPPRESENTATO.

Particolare CORD. A3

Sezione tipica

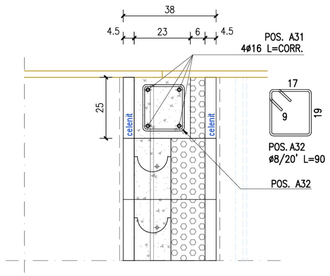

Particolare CORD. A4

Sezione tipica

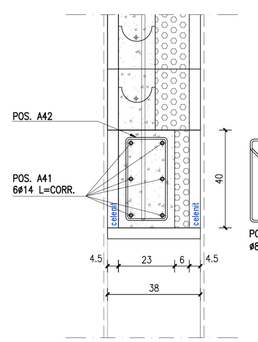

Particolare CORD. A5

Sezione tipica

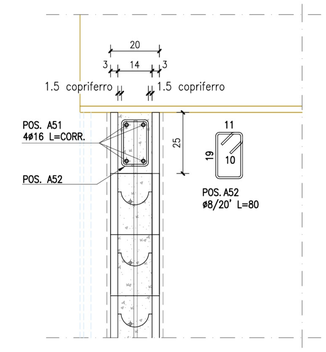

Particolare CORD. A1

Sezione tipica

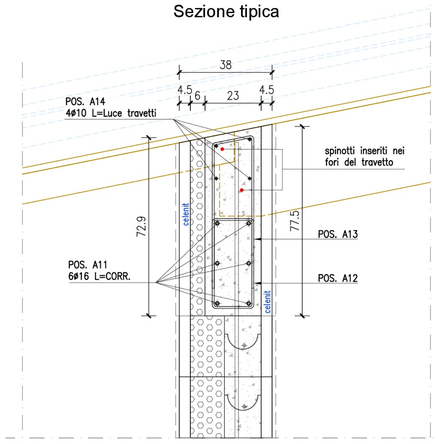

Particolare CORD. A2

Sezione tipica

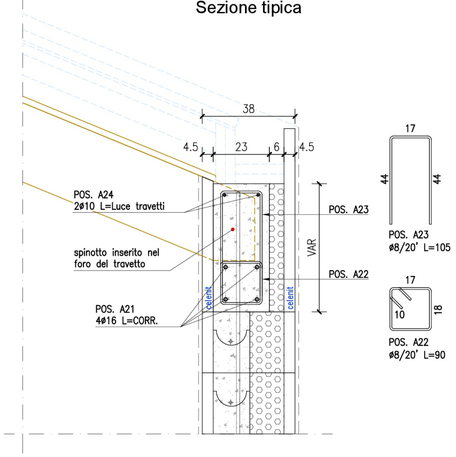

Particolare sella su cordolo A3

Sezione tipica

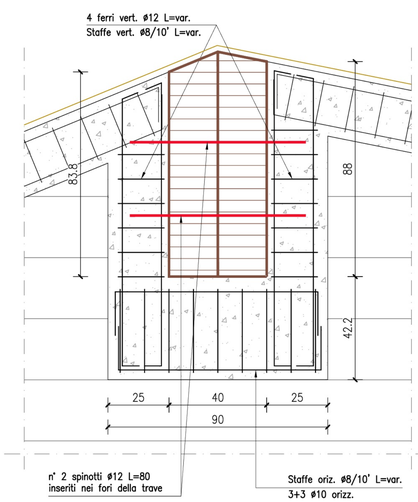

Particolare sella su cordolo A5

Sezione tipica

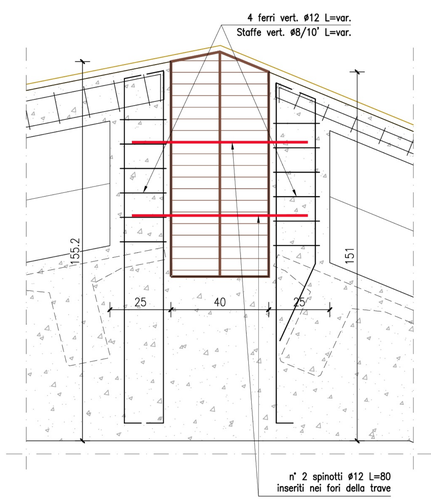

Particolare TRAVE T1

Sezione tipica corrente

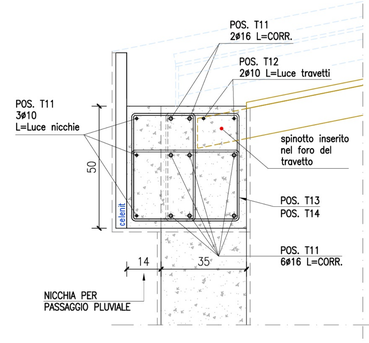

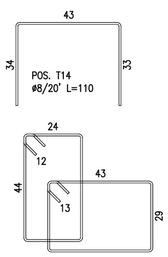

Sezione in corrispondenza nicchie per passaggio pluviale

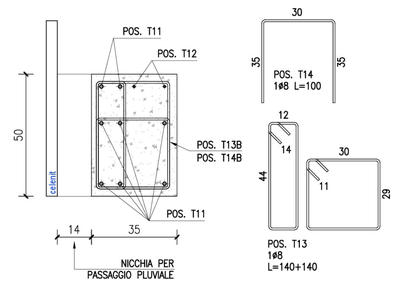

Particolare CORD. B1

Sezione tipica

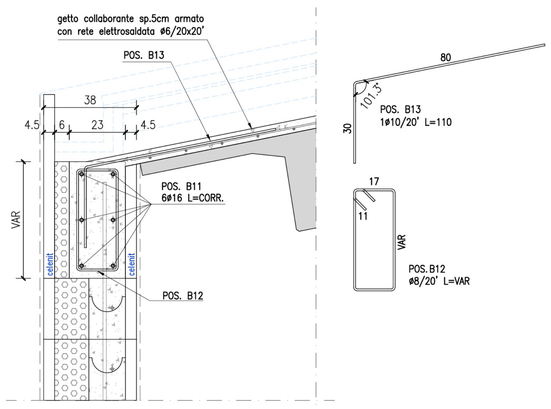

Particolare CORD. B2

Sezione tipica

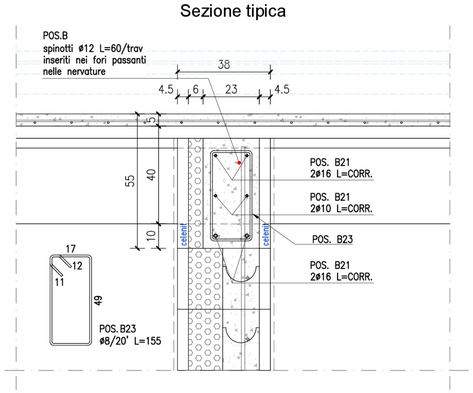

Particolare CORD. B3

Sezione tipica

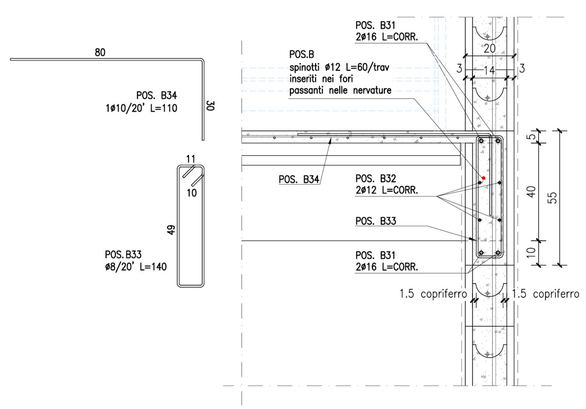

CARATTERISTICHE DEI MATERIALI

CARATTERISTICHE PRESTAZIONALI OPERE IN CALCESTRUZZO ARMATO
UNI EN 206-1 Calcestruzzo, specificazione, prestazione, produzione e conformità
UNI 11104 Istruzioni complementari per l'applicazione della EN 206-1

Strutture di FONDAZIONE realizzate in opera:
CLASSE DI RESISTENZA: C28/35
CLASSE DI ESPOSIZIONE : XC2
RAPPORTO MASSIMO ACQUA/CEMENTO: A/C ≤ 0.60
CONTENUTO MINIMO CEMENTO: 300Kg/m³
CLASSE DI CONSISTENZA: S4
DIAMETRO NOMINALE MASSIMO DEGLI INERTI: 20 mm
In accordo con gli Eurocodici si prevede un copriferro minimo di
Suole travi di fondazione: 40 mm
Nervature travi di fondazione: 30 mm
salvo diversa indicazione

Strutture di ELEVAZIONE pilastri travi e cordoli realizzate in opera:
CLASSE DI RESISTENZA: C28/35
CLASSE DI ESPOSIZIONE: XC1-XC2
RAPPORTO MASSIMO ACQUA/CEMENTO: A/C ≤ 0.60
CONTENUTO MINIMO DI CEMENTO: 300 kg/m³
CLASSE DI CONSISTENZA: S4
DIAMETRO NOMINALE MASSIMO DEGLI INERTI:
20 mm PER ELEMENTI VERTICALI
15 mm PER ELEMENTI ORIZZONTALI
In accordo con gli Eurocodici si prevede un copriferro minimo di:
Setti, Pilastri 30 mm
Travi, Solette di impalcato 25 mm
salvo diversa indicazione

CLS per Pareti in BLOCCHI ISOTEX:
CLASSE DI RESISTENZA: C28/35
CLASSE DI ESPOSIZIONE: XC1
RAPPORTO MASSIMO ACQUA/CEMENTO: A/C ≤ 0.60
CLASSE DI CONSISTENZA: S4
DIAMETRO NOMINALE MASSIMO DEGLI INERTI: 15 mm
Sovrapposizioni: VEDI SCHEMA TAVOLA 803
BLOCCHI ISOTEX sp.38 cm:
TIPO HD III 38 / 14 conforme a ETA 08-0023
Caratteristiche prestazionali ACCIAIO PER ARMATURA LENTA:

Barre longitudinali, staffe, reti, spezzoni:	B450C
Rete elettrosaldata:	B450A
Valore caratteristico min. resistenza a rottura trazione:	ftk = 540N/mm²
Valore caratteristico min. tensione a snervamento:	fyk = 450N/mm²
Allungamento caratteristico per unità di lunghezza:	euk = 0.075
Classe di duttilità (secondo Eurocodice 2):	C
Sovrapposizioni:	70*Ø

PER I FERRI CORRENTI SI OPERI LA SOVRAPPOSIZIONE MINIMA DI 70 DIAMETRI, SALVO DIVERSA INDICAZIONE.

RIPIEGARE ALLE ESTREMITA' I FERRI CORRENTI CONTROCASSERO PER ALMENO 20 CM, SALVO DIVERSA INDICAZIONE.

PER LE STAFFE PREVEDERE L'OPPORTUNA CHIUSURA SISMICA

INDICAZIONE DEI DIAMETRI DEI MANDRINI:
Piegature, uncini e cappi

FINITURA DEI GETTI
PREVEDERE SMUSSO 20 mm x 20 mm

RESINA EPOSSIDICA per ancoraggio barre nella muratura, nel calcestruzzo e legno:
Per l'ancoraggio delle barre di armatura nel calcestruzzo e muratura, si prescrive l'utilizzo della seguente resina:
RESINA: HILTI HIT-RE500 V4 (o equivalente)
CARATTERISTICHE: resina epossidica bicomponente ad alto valore di aderenza per fissaggi pesanti per applicazioni su calcestruzzo, muratura piena e legno.

CLASSE DI RESISTENZA AL FUOCO DEGLI ELEMENTI STRUTTURALI R90

Caratteristiche prestazionali ACCIAIO CARPENTERIA METALLICA:
l'acciaio impiegato per la realizzazione delle membrature metaliche e per le barre filettate, deve essere del tipo S275, salvo diversamente specificato nei dettagli, secondo le norme
UNI EN 10025-2
ACCIAIO S275
VALORE A ROTTURA PER TRAZIONE: ftk = 4300 daN/cm²
VALORE SNERVAMENTO A TRAZIONE: fyk = 2750 daN/cm²
MODULO DI ELASTICITA' NORMALE: E = 2100000 daN/cm²
BARRE FILETTATE E SPINOTTI
le barre filettate, conforme per caratteristiche dimensionali alle norme UNI EN ISO 4016:2008 e UNI 5592:1968 devono appartenere alla classe della norma UNI EN ISO 898-1:2001
BULLONI: classe 8.8
DADO: classe 8
TENSIONE DI SNERVAMENTO: fyb = 6490 daN/cm²
TENSIONE DI ROTTURA CARATTERISTICA: ftb = 8000 daN/cm²
CLASSE ESECUZIONE: EXC2
METODOLOGIA DI ASSEMBLAGGIO DELLA CARPENTERIA:

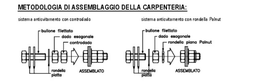

SALDATURE:
Le saldature devono essere eseguite da personale patentato.
Saldatura a filo continuo o ad arco con elettrodi tipo 49 UNI 5132.

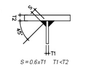

Non sono ammesse saldature a tratti.
Lo spessore della saldatura quando non specificato deve essere dedotto in base al particolare riportato

VERNICIATURA STRUTTURE METALLICHE:
Si prescrive utilizzo di prodotti a base di resine oleofenoliche, adatti per la verniciatura su di lamiera o acciaio zincato (salvo diversa indicazione).

ZINCATURA:
ZINCATURA A CALDO UNI EN ISO 1473/2

opere in LEGNO di nuova esecuzione:
TIPOLOGIA: LEGNO DI CONIFERA OMOGENEO
CLASSE DI RESISTENZA: GL24h
Parametri meccanici in accordo con la tabella A-5 - Classi di resistenza per legno di conifera omogeneo - EN14080 riportata in appendice A - Profili prestazionali §17.1 CNR DT 206-R120/18

PANNELLI IN LEGNO (tipo OSB):
pannelli in scaglie orientate del tipo OSB/3 (UNI EN 300)
UNI EN 12369 - 1:2002 prospetto 2 par.5.2.1 secondo le prescrizioni progettuali

ASSITO IN LEGNO:
LEGNO TIPO C24 EN338

PIASTRE A SCOMPARSA E VITI PER CONNESSIONI LEGNO-CALCESTRUZZO:
Per le connessioni legno-calcestruzzo sono stati previsti in fase di progetto connettori a vite del tipo CTC Rothoblaas (o similari) 07 L= 160 / 240 mm disposte in singola o doppia fila ed inserite incrociate con inclinazione a 45°
Per le connessioni legno-calcestruzzo in corrispondenza del portico, sono state previste piastre in lega di alluminioEN AW-6005A ad elevata resistenza, tipo ALUMIDI 280L e ALUMIDI 200L Rothoblaas (o similari) a scomparsa con fori
Connessione con cordoli in c.a. con barre filettate tipo INA81/0 iniesinate con ancorante chimico tipo VIN-FIX PRO (o similare).

VITI DA LEGNO HBS:
Vite a testa svasata in acciaio al carbonio con zincatura galvanica,acciaio ad alta resistenza (fyk = 1000 N/mm²)

VITI DA LEGNO VGZ:
Vite a tutto filetto a testa cilindrica con filettatura profonda ed acciaio ad alta resistenza (fyk = 1000 N/mm²) al carbonio con zincatura galvanica

SPINOTTI A GAMBO LISCIO STA:
Spinotti in acciaio al carbonio con zincatura galvanica per collegamento piastra metalliche - travi in legno
Spinotti STA Ø8-Ø12 = acciaio 8235
Spinotti STA Ø16-Ø20 = acciaio 8355
Utilizzo in classe di servizio 1 e 2 (EN 1995-1-1)

NOTE:

GRAFICHE VARIE

PRIMA DI INIZIARE LA COSTRUZIONE, LA DIREZIONE LAVORI E L'IMPRESA SONO TENUTE A ESAMINARE ATTENTAMENTE TUTTI GLI ELABORATI PROGETTUALI INERENTI LA COMMESSA, QUALORA SORGESSERO DUBBI INTERPRETATIVI CONTATTARE IL PROGETTISTA

QUOTE E MISURE

LA QUOTA ±0.00 DI RIFERIMENTO E' INDICATA NELLA TAVOLA DI RILIEVO ALLA QUALE SI RIMANDA

LE DIMENSIONI, LA POSIZIONE E LE QUOTE ALTIMETRICHE DELLE STRUTTURE ESISTENTI DOVRANNO ESSERE PUNTUALMENTE VERIFICATE IN CANTIERE PRIMA DI EFFETTUARE TRACCIAMENTI O ORDINI DI MATERIALE

PRIMA DI ESEGUIRE QUALSIASI ORDINE DI MATERIALE I QUANTITATIVI DOVRANNO ESSERE PRECEDUTI DA OPPORTUNE VERIFICHE CON MISURAZIONI DIRETTE ESEGUITE IN CANTIERE A CURA DELLA DIREZIONE LAVORI E DELL'IMPRESA

LE DIMENSIONI DEI VANI DELLE PORTE E DELLE FINESTRATURE SONO DA VERIFICARE A CURA DALLA DIREZIONE LAVORI IN FUNZIONE DEI CONTROTELAI E DEGLI INFISSI CHE SARANNO EFFETTIVAMENTE PRESCELTI IN FASE COSTRUTTIVA

FONDAZIONI

NEL CASO IN CUI NEL CORSO DEGLI SCAVI VENISSERO RILEVATE DISCREPANZE NELLA GEOMETRIA DELLE STRUTTURE ESISTENTI RISPETTO A QUANTO IPOTIZZATO NEL PROGETTO OVVERO VENISSERO RISCONTRATI DEGLI IMPEDIMENTI CONTATTARE IL PROGETTISTA STRUTTURALE.

PREDISPOSIZIONI IMPIANTISTICHE

TUTTE LE FOROMETRIE DEGLI IMPIANTI SONO DA VERIFICARE SULLA BASE DEI RELATIVI PROGETTI ESECUTIVI PRIMA DI PROCEDERE ALLA CASSERATURA DEI GETTI IN OPERA E ALL'ESECUZIONE DELLE PARETI PORTANTI.

- PRIMA DELL'ESECUZIONE DEI FORI (A TRACCIAMENTO AVVENUTO) E' RICHIESTA L'APPROVAZIONE DEL D.L. DELLE STRUTTURE

- E' VIETATO ESEGUIRE DEMOLIZIONI VERTICALI SULLA MURATURA PORTANTE PER L'ALLOGGIAMENTO DELLE TUBAZIONI.

GLI EVENTUALI FORI, CANALIZZAZIONI, CAMINI IMPIANTISTICI NON DOVRANNO IN ALCUN MODO INTERFERIRE CON LE ARMATURE DI TRAVI E PILASTRI

Finanziato dall'Unione Europea Next Generation EU

COMUNE DI ALSENO

PIANO NAZIONALE DI RIPRESA E RESILIENZA - PNRR
Finanziato dall'Unione Europea Next Generation EU
MISSIONE 4: ISTRUZIONE E RICERCA
Componente 1 - Potenziamento dell'offerta dei servizi di istruzione: dagli asili nido all'università
Investimento 1.2 "Piano di estensione del tempo pieno e mense"

PROGETTO DEFINITIVO-ESECUTIVO

REALIZZAZIONE NUOVA MENSA
SCUOLA SECONDARIA ALSENO
Via Dante Alighieri 1 - ALSENO
CUP E95E22000450001
(ISTITUTO COMPRENSIVO CASTELL'ARQUATO)

il progettista
[redacted]
Dott. Ing. Bonati Silvio
Aerre P&L engineering
Società di ingegneria
Str. Cavagnari,10 - 43126 PARMA - Italy
Tel. 0521/986773 Fax 0521/998806
info@aerre.com

il Responsabile Unico del Procedimento:
ing. Mario Provenzano
COMUNE DI ALSENO
Piazza XX Aprile, 1 - 29010 Aliseno - Italy
Riferimenti utili per contatti
lavori-pubblici@comune.aliseno.pc.it
comune.aliseno@sintranet.legalmail.it
tel.0523/945810-0523/915523

Consulenza impianto elettrico e meccanico :

Consulenza in materia acustica :

OGGETTO
F - ELABORATI STRUTTURALI

ELABORATO N°
F.11

TITOLO
EDIFICIO MENSA
STRUTTURE DI COPERTURA - CORDOLI

SCALA VARIE

DATA 03.06.2023

Rev.	Data	Descrizione	Redatto	Verificato	Approvato
rev. 0	03.06.2023	emissione	Valenti	Bonati	Bonati
rev. 1					
rev. 2					
rev. 3					
rev. 4					

Il presente elaborato è tutelato dalle leggi sul diritto d'autore. E' fatto divieto a chiunque di riprodurlo anche in parte se non per fini autorizzati.